お手入れ方法

お湯または、水でうすめた台所用中性洗剤を布にふくませて拭き、水拭きのあと、乾いた柔らかい布で拭いてください。

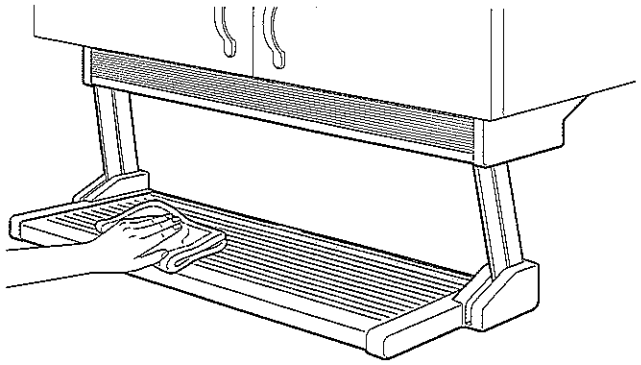

●シンナーやベンジンなどの有機溶剤や漂白剤（塩素系）を使用しないでください。

変質する場合があります。

●粒子の粗いみがき粉や金属タワシを使用しないでください。

傷が付くことがあります。

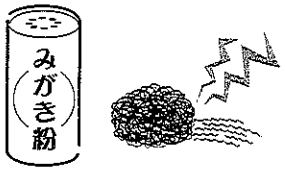

毎度お買上げありがとうございます。
製品についてのお問合わせは、
オークス（株）までご連絡ください。

フリーダイヤル **0120-35-1217**

お問合わせ時間／土曜、日曜、祭日を除くAM9:00～PM5:00

http://www.aux-ltd.co.jp

50558/1

ACS900／750／600／450 ●●●●●●●●●●●●●● 取扱説明書

ASSISTA

昇降式吊戸下仮置ユニット "アシスタ"

お客様へ：
このたびは、アシスタをお買い上げいただきまことにありがとうございます。
ご使用前にこの取扱説明書をよくお読みのうえ、正しくご使用ください。
なお、お読みになったあとは大切に保管していただき、取扱いのわからないときや、不具合が生じたときにお役立てください。

安全上の注意

■絵表示について

この取扱説明書および製品への表示では、製品を安全に正しくお使いいただき、あなたや他の人への危害や財産への被害を未然に防止するために、いろいろな表示をしています。その表示と意味は以下のようになっています。内容をよく理解してから本文をお読みください。

⚠ **警告**	この表示を無視して、誤った取扱いをすると、人が死亡または重傷を負う可能性が想定される内容を示しています。
⚠ **注意**	この表示を無視して、誤った取扱いをすると、人が傷害を負う危険が想定される場合および物的損害のみの発生が想定される内容を示しています。

■絵表示の例

⃠記号は禁止の行為であることを告げるものです。図の中や近くに具体的な禁止内容が表示されています。

⚠警告

●火気への投入は絶対にしないでください。

焼却すると、内蔵のオイルダンパーが爆発したり、有毒ガスを発生するおそれがあります。

⚠注意

●絶対に分解したり、修理・改造を行わないでください。

機器の落下や故障の原因になります。

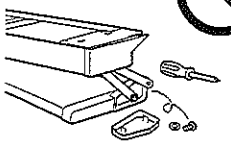

●鋭利なもの、重たいもの、不安定なものを載せないでください。

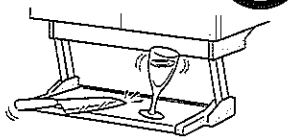

●本体にぶらさがらないでください。また、寄りかかったり無理な力を加えないでください。

本体の変形や破損、故障の原因となります。

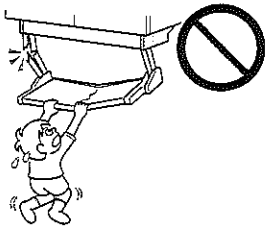

●昇降時は機構部や本体の隙間に手を入れないでください。

指をはさみ、ケガをするおそれがあります。

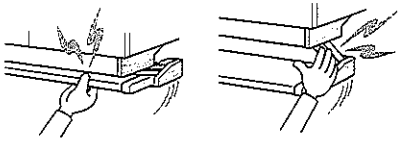

●塩、油、調味料や漂白剤（塩素系）、消毒剤などをこぼしたまま放置しないでください。

サビや腐食、劣化の原因となります。

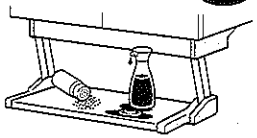

●棚に物を置いたまま昇降させないでください。

収納物が落下して、ケガをするおそれがあります。

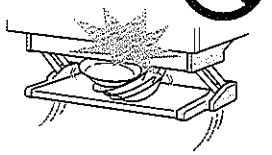

●ぬれた包丁、缶詰など、鉄製のものを長時間放置しないでください。

もらいサビの原因となります。

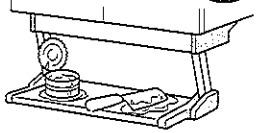

●熱したフライパンなどを直接置かないでください。

変色、ひび割れの原因になります。

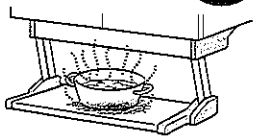

●なべや皿を引きずらないでください。

なべなどを引きずると、表面に傷がつくおそれがあります。

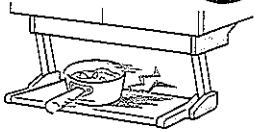

●本体は降ろしきった状態で使用してください。

収納物が落下して、ケガをするおそれがあります。

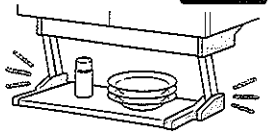

●廃棄処分の際は、必ず許可を受けている業者に処理を依頼してください。詳しくは、販売店へご相談ください。

●●ご使用方法

各部の名称

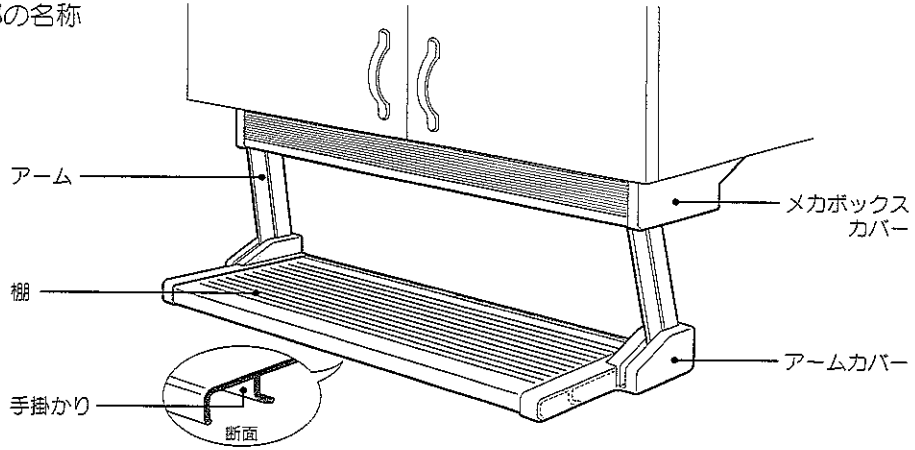

開閉方法

棚の裏側の手掛かり中央部を持って開閉してください。

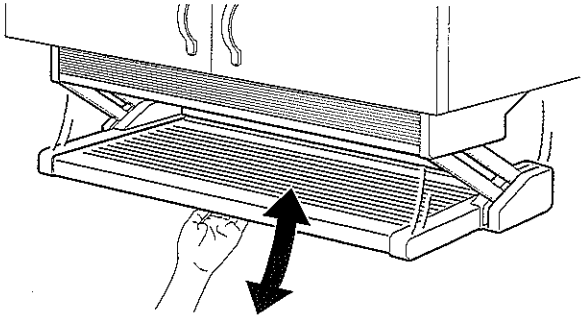

⚠注意

- 閉じる時に指をはさまないようご注意ください。
- 棚に物を置いたまま昇降させないでください。
- 本体は、降ろしきった状態で使用してください。

使い方

調理中の食材や食器の仮置きに使用してください。
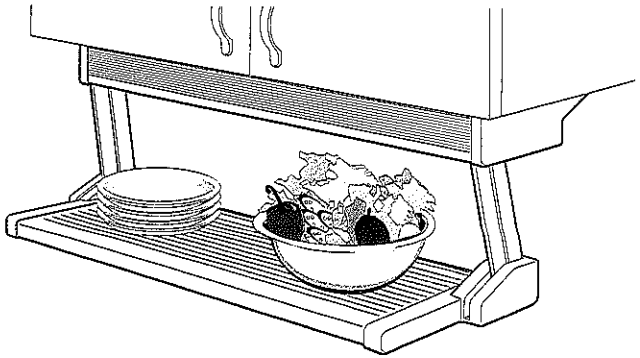
許容積載量…10kg